Rzut pomieszczenia gaszonego

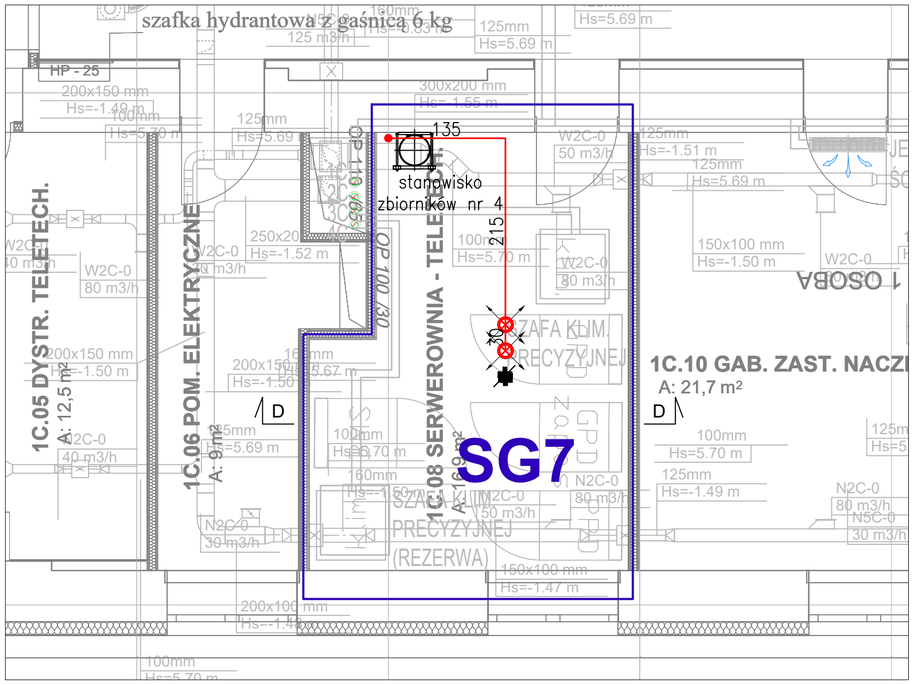

Aksonometria instalacji

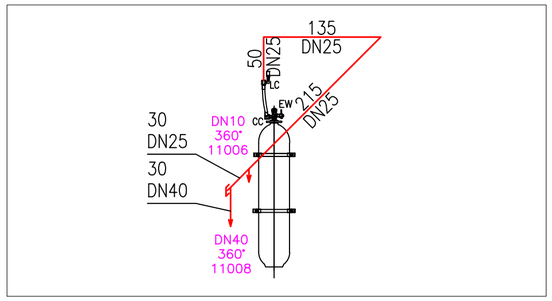

Przekrój B–B

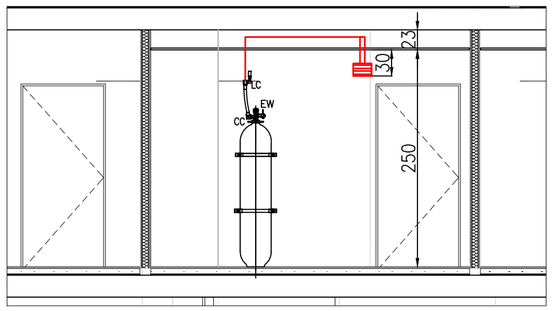

Legenda:

RUROCIĄG	
PION	
"CICHA" DYSZA WISZĄCA 360° (NA RZUCIE)	
DYSZA WISZĄCA 360° (NA RZUCIE)	
DYSZA WISZĄCA NA PRZEKROJU I AKSONOMETRII	
"CICHA" DYSZA WISZĄCA NA PRZEKROJU	
DN10 360° 13	OPIS DYSZ: WIELKOŚĆ, TYP, NUMER OBLICZENIOWY
ŁAPACZ BRUDU	

SG1	NUMERACJA STREFY GAŚNICZEJ
DN20	ŚREDNICA RUROCIĄGU
110	DŁUGOŚĆ RUROCIĄGÓW [CM]
LC	ŁĄCZNIK CIŚNIENIOWY
CCB	CZUJNIK SPADKU CIŚNIENIA ZBIORNIKÓW ZE ŚRODKIEM GAŚNICZYM
WE	ELEKTROWYZWALACZ

Charakterystyka strefy gaśniczej

Strefa	Nazwa pomieszczenia	Kubatura [m3]	Rodzaj środka	Minimalne stężenie projektowe [%obj]	Wielkość zbiorników [dm3]	Ilość zbiorników wyzwalanych do pomieszczenia [szt]	Ilość środka [kg]	Stężenie wynikowe [%obj]	Dopuszczalne nadciśnienie [kPa]	Wymagana powierzchnia odciążająca [m2]
SG7	1C.08 Serwerownia	47,1	IG–541	41,7	140 (200 bar)	1	41,8	46,9	0,3	0,03

Zestawienie dysz

Strefa	Nazwa pomieszczenia	Numer obliczeniowy dyszy	DN	Typ dyszy	Kryza [mm]
SG7	1C.08 Serwerownia	11008	40	360°	6,6
		11006	10	360°	3,0

UWAGI MONTAŻOWE:

1. Szczegóły dotyczące sposobu instalacji zamieszczono w załączniku *Warunki Techniczne Wykonania i Odbioru instalacji gaśniczej gazowej.*
2. *Instalacje wykonać wg wytycznych producenta MU/IG/03/IN/01/M1.*
3. *Zawiesia przy dyszach montować w odległościach nie większych niż:*
   DN < 25 –10cm
   DN ≥ 25 –25cm
4. *Przed montażem dyszy przeprowadzić próbę szczelności azotem pod ciśnieniem 3 bar w czasie 10 minut po wkręceniu w miejsce dyszy korka.*
5. *Po montażu instalację przedmuchać sprężonym azotem w czasie 2 minut.*
6. *Po montażu i próbach rurociągi oznaczyć wg PN–70/N–01270–07 – oznaczyć opaskami.*
7. *Rurociągi mocować w uznanej technice zamocowań np.: Niczuk Metall, Mefa, za pomocą konsoli, kotwy HKD, prętu M8, M10 i obejmy.*
8. *Rurociągi uziemić wg PN–HD 60364–5–54, przed skutkami elektryczności statycznej zgodnie z wymaganiami PN–E–05204.*
9. *Rurociągi prowadzić z zachowaniem minimalnych odległości od urządzeń pod napięciem, zgodnie z wymaganiai ISO 14520–1: 2015.*
10. *Zawiesia montować w odległościach nie większych niż podane w tabeli poniżej:*

Odległości między mocowaniami									
średnica nominalna rury DN [mm]	10	15	20	25	32	40	50	65	80
maksymalna odległość między zawiesiami [m]	1,0	1,5	1,8	2,1	2,4	2,7	3,4	3,5	3,7

Przykłady mocowań rurociągów

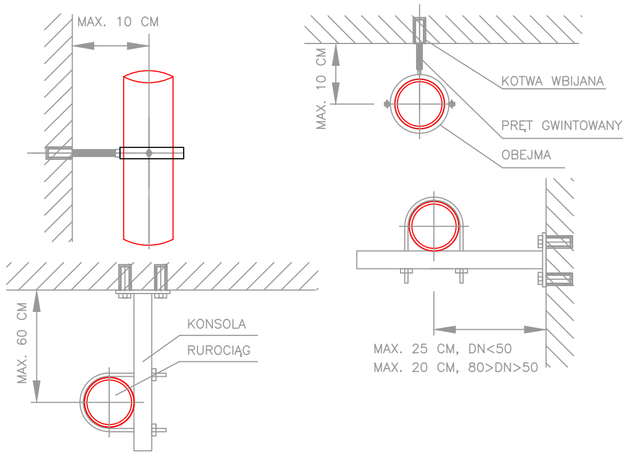

Maksymalne odległości mocowań przy zmianach kierunków rurociągów [cm]

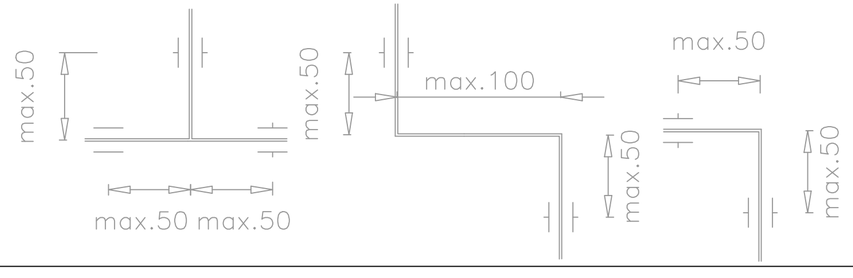

Zakres opracowania

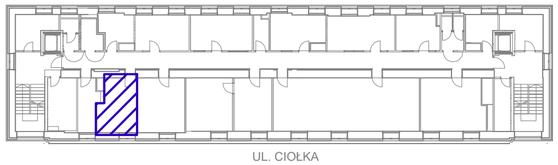

UWAGI :

WSZYSTKIE NAZWY UŻYTE W PROJEKCIE STANOWIĄ INFORMACJĘ O PARAMERTRACH URZĄDZEŃ I MATERIAŁÓW. WYKONAWCA PRZED WBUDOWANIEM PRZEDSTAWI KARTY MATERIAŁOWE Z ZAŁĄCZENIEM WSZELKICH DOKUMENTÓW POTWIERDZAJĄCYCH ICH PARAMETRY TECHNICZNE I HIGIENICZNE. MATERIAŁY I URZĄDZENIA INNE NIŻ UŻYTE W PROJEKCIE PODLEGAJA AKCEPTACJI GŁÓWNEGO PROJEKTANTA ORAZ WYMAGAJĄ SPORZĄDZENIA DOKUMENTACJI ZAMIENNEJ KTÓRA PODLEGA UZGODNIENIU Z GŁÓWNYM PROJEKTANTEM

INWESTYCJA:

PRZEBUDOWA BUDYNKÓW PRZY UL. CIOŁKA 11A I ASTRONOMÓW 3 W WARSZAWIE

NR PROJEKTU: **130**

ADRES INWEST.: ul. Ciołka 11A i ul. Astronomów 3 Warszawa

INWESTOR: Izba Administracji Skarbowej w Warszawie
ul. Alojzego Felińskiego 2B, Warszawa 01-513

BRANZA: STAŁE URZĄDZENIA GAŚNICZE GAZOWE

FAZA: PROJEKT WYKONAWCZY

DATA: 11 - 2017 r.

PAS PROJEKT

PAS PROJEKT Sp. z o.o.
ul. Plantowa 5;
05-830 Nadarzyn
TEL. (022) 739-90-25,FAX (022)739-79-06 www.pasprojekt.com

ZESPÓŁ AUTORSKI:	IMIĘ I NAZWISKO	NR UPR.:	PODPIS:
PROJEKTOWAŁ:	Konrad Szadkowski		
OPRACOWANIE:	Konrad Szadkowski		
SPRAWDZIŁ:	Ryszard Woźniak	Wa-435/92 posiada przygotowanie zawodowe do pełnienia samodzielnej funkcji kierownika budowy i robót w spec. konstrukcyjno-budowlanej oraz do sporządzania projektów w zakresie rozwiązań konstrukcyjno-budowlanych budynków i innych budowli	

UWAGA: PROJEKT CHRONIONY PRAWEM AUTORSKIM. PROJEKT ARCHITEKTONICZNY JEST PROJEKTEM NADRZĘDNYM! WSZYSTKIE ROZBIEŻNOŚCI Z PROJEKTAMI BRANŻOWYMI SKONSULTOWAĆ Z PROJEKTANTEM GENERALNYM PRZED WYBUDOWANIEM !

RODZAJ RYSUNKU:
Rzut i przekrój pomieszczenia gaszonego. Aksonometria instalacji. Serwerownia teletechniczna 1C.08.

TREŚĆ RYSUNKU:
INSTALACJA GAŚNICZA GAZOWA
PIĘTRO 1, BUDYNEK CIOŁKA 11A

SKALA: 1:50

NR RYSUNKU: **PAS - 130 - PW - IS - SUG - R - 05**

REWIZJA: -